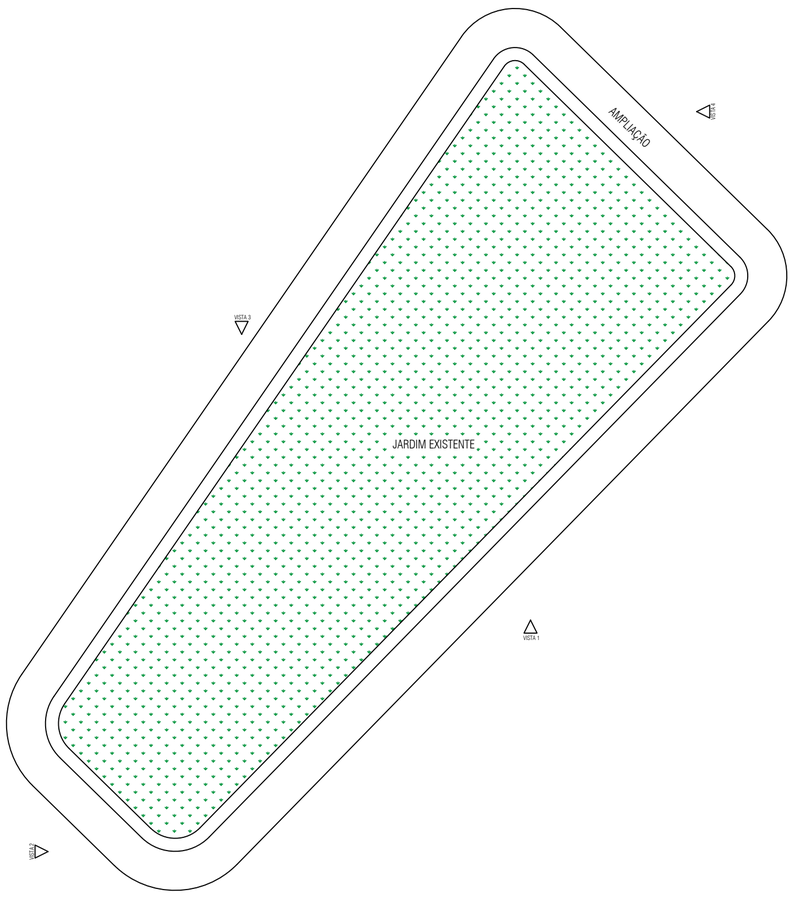

AMPLIAÇÃO CANTEIRO EXISTENTE
PLANTA-BAIXA
Escala 1:50

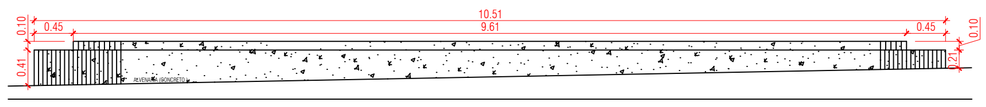

JARDINEIRA EXISTENTE DA PRAÇA
VISTA 1
Escala 1:50

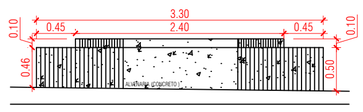

JARDINEIRA EXISTENTE DA PRAÇA
VISTA 2
Escala 1:50

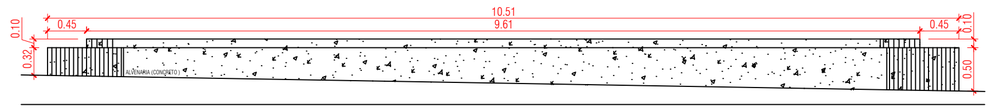

JARDINEIRA EXISTENTE DA PRAÇA
VISTA 3
Escala 1:50

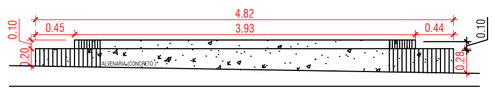

JARDINEIRA EXISTENTE DA PRAÇA
VISTA 4
Escala 1:50

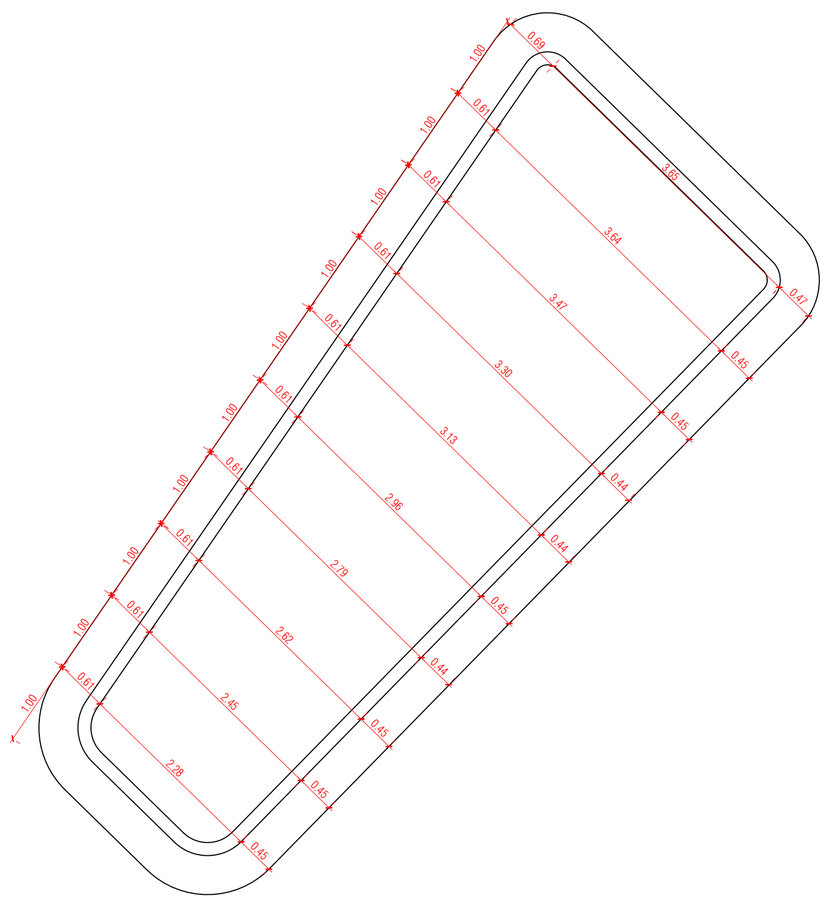

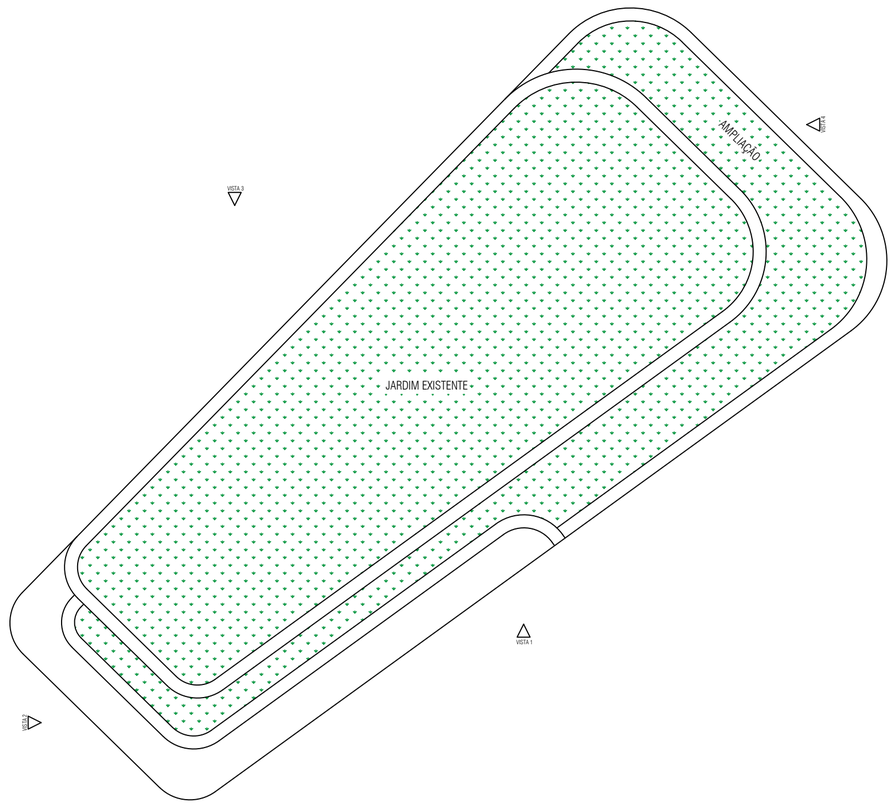

AMPLIAÇÃO CANTEIRO EXISTENTE 2
PLANTA-BAIXA
Escala 1:50

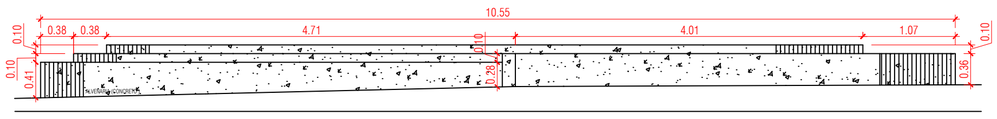

JARDINEIRA EXISTENTE 2 DA PRAÇA
VISTA 1
Escala 1:50

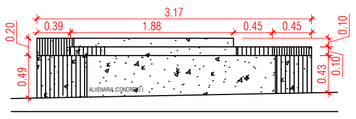

JARDINEIRA EXISTENTE 2 DA PRAÇA
VISTA 2
Escala 1:50

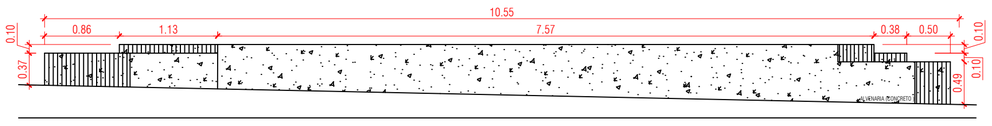

JARDINEIRA EXISTENTE 2 DA PRAÇA
VISTA 3
Escala 1:50

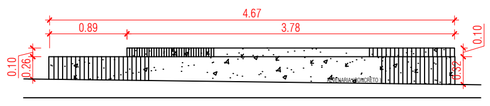

JARDINEIRA EXISTENTE 2 DA PRAÇA
VISTA 4
Escala 1:50

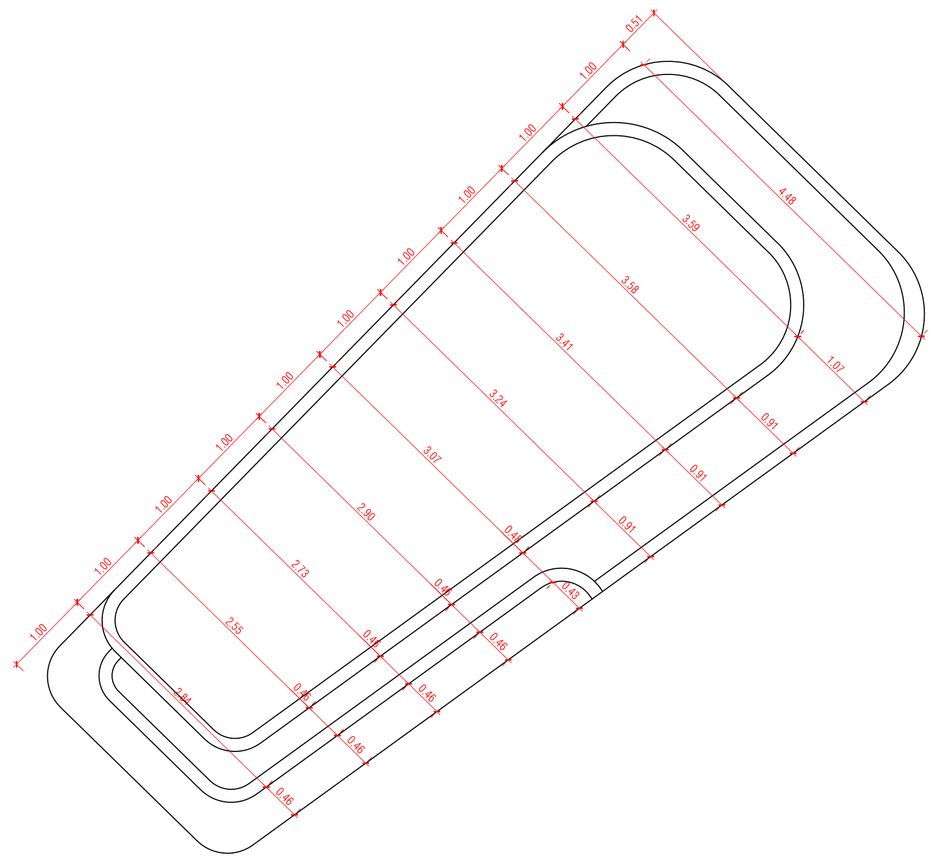

CLIENTE:
PREFEITURA MUNICIPAL DE ITAMONTE - MG

TÍTULO E DESCRIÇÃO:
PRAÇA BOA VISTA - CANTEIROS

DATA: 01/07/2023
ESCALA: 1:125
TAMANHO : A1
PRANCHA 07/07

TODAS AS MEDIDAS DEVEM SER CONFERIDAS NO LOCAL PELO EXECUTOR.

TRIÊ

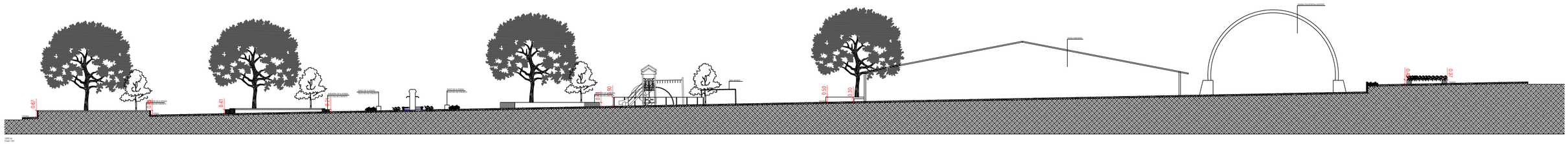

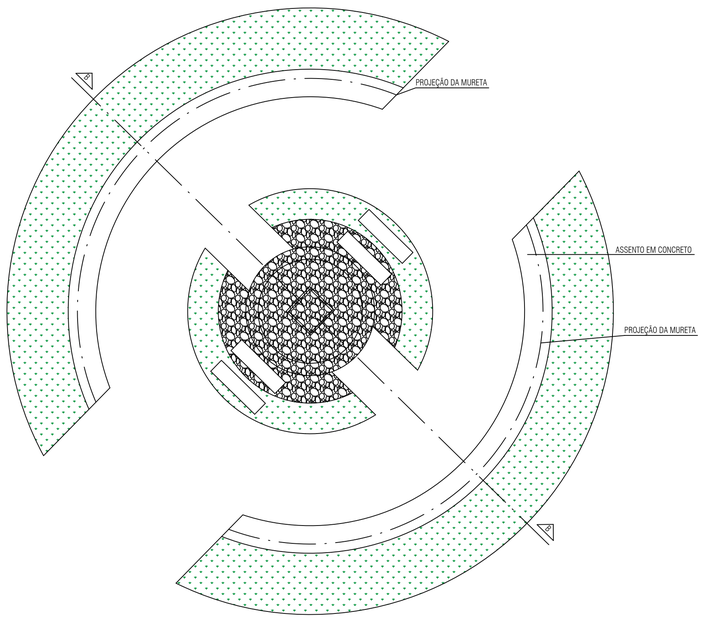

FONTE
PLANTA-BAIXA
Escala 1:50

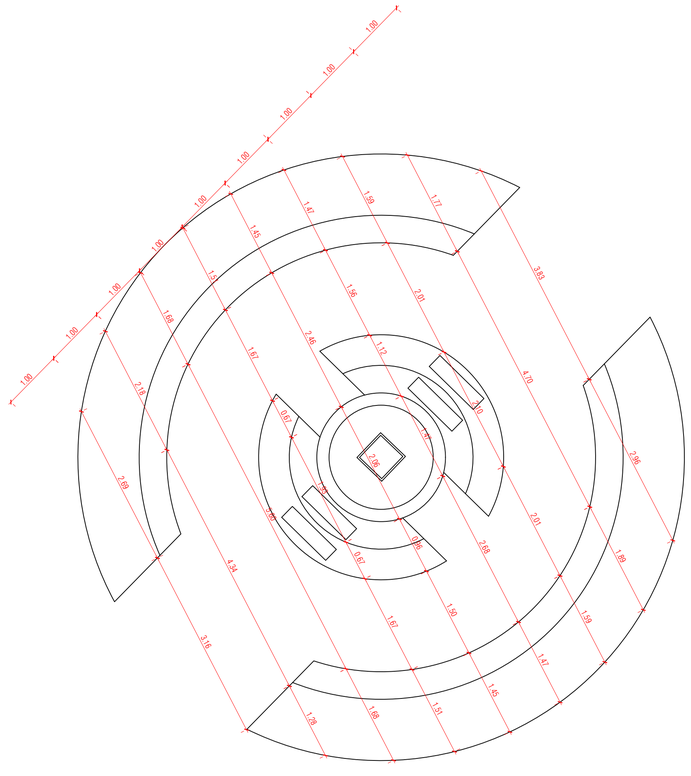

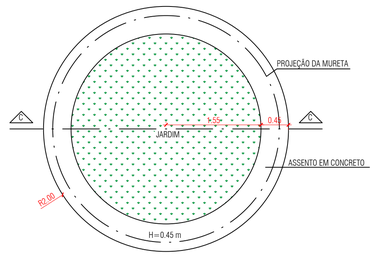

CANTEIRO REDONDO
PLANTA-BAIXA
Escala 1:50

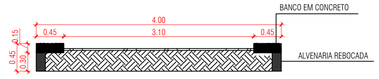

CANTEIRO REDONDO
CORTE BB
Escala 1:50

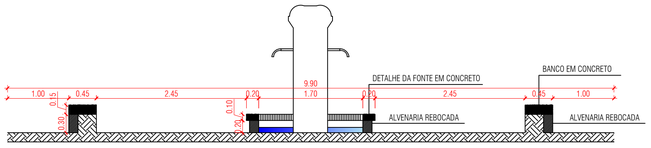

FONTE
CORTE BB
Escala 1:50

CLIENTE:
PREFEITURA MUNICIPAL DE ITAMONTE - MG

TÍTULO E DESCRIÇÃO:
PRAÇA BOA VISTA - CORTE E CANTEIROS

DATA: 01/07/2023
ESCALA: 1:125
TAMANHO: A1

TODAS AS MEDIDAS DEVEM SER CONFERIDAS NO LOCAL PELO EXECUTOR.

PRANCHA 07/07

TRIÊ ARQUITETURA

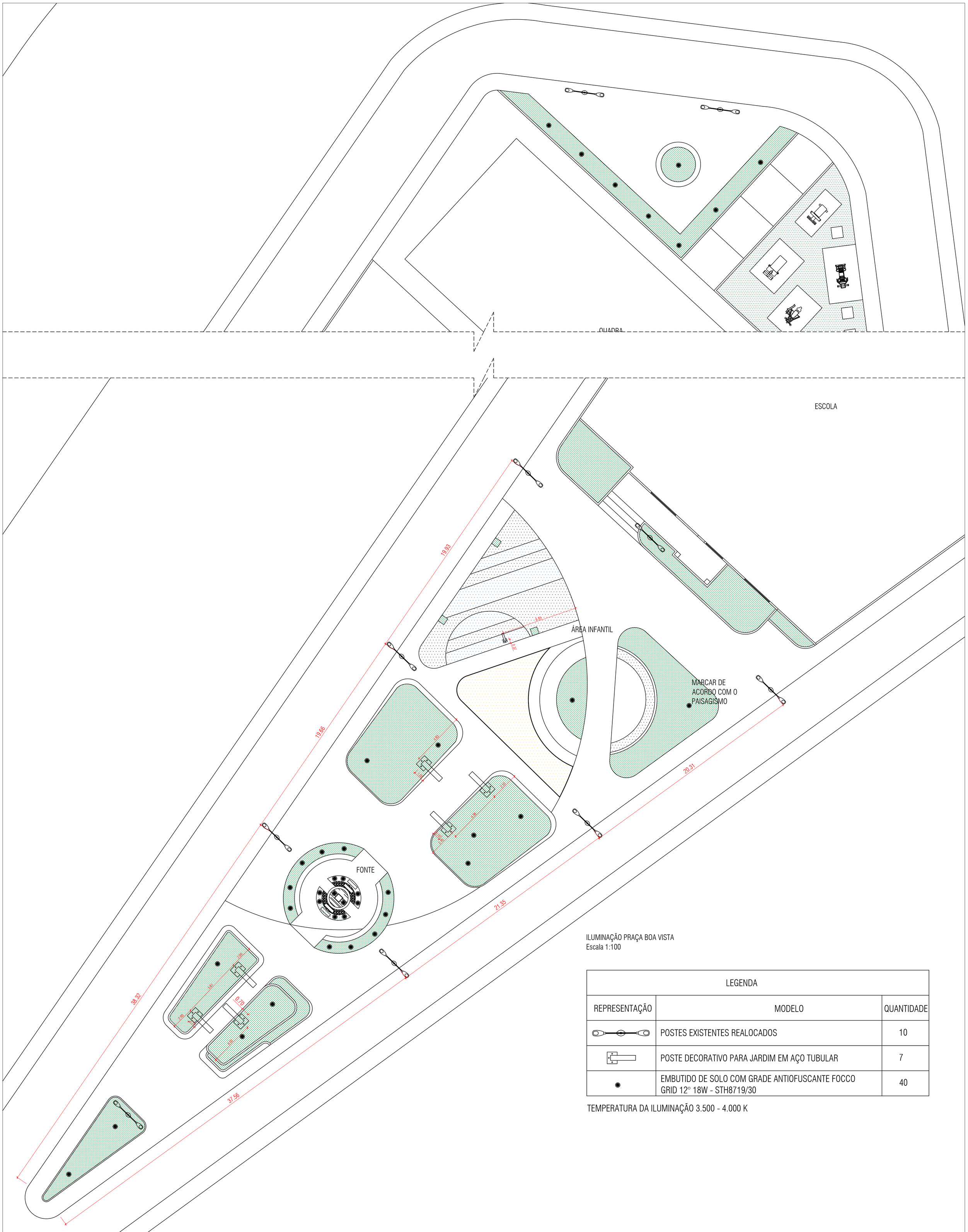

ILUMINAÇÃO PRAÇA BOA VISTA
Escala 1:100

LEGENDA		
REPRESENTAÇÃO	MODELO	QUANTIDADE
	POSTES EXISTENTES REALOCADOS	10
	POSTE DECORATIVO PARA JARDIM EM AÇO TUBULAR	7
	EMBUTIDO DE SOLO COM GRADE ANTIOFUSCANTE FOCCO GRID 12° 18W - STH8719/30	40

TEMPERATURA DA ILUMINAÇÃO 3.500 - 4.000 K

CLIENTE:
PREFEITURA MUNICIPAL DE ITAMONTE - MG

TÍTULO E DESCRIÇÃO:
PRAÇA BOA VISTA - ILUMINAÇÃO

DATA: 01/07/2023
ESCALA: 1:125
TAMANHO : A1
PRANCHA 05/07

TODAS AS MEDIDAS DEVEM SER CONFERIDAS NO LOCAL PELO EXECUTOR.

MEMORIAL DESCRITIVO

PRAÇA BOA VISTA

MUNICÍPIO DE ITAMONTE – MG

1. INFORMAÇÕES GERAIS

- Objetivo da obra: Reforma da Praça Boa Vista.
- Local: Rua Isaias Gonçalves da Mota - Itamonte - MG.
- Proprietário: Prefeitura Municipal de Itamonte – MG.

2. OBJETIVO

Contratação de empresa de engenharia especializada para execução de obra para Reforma da Praça Boa Vista localizada Rua Isaias Gonçalves da Mota, em Itamonte, Minas Gerais.

3. JUSTIFICATIVA

A prestação de serviços em questão é justificada devido ao enorme potencial do espaço, que é impulsionado pelo intenso fluxo de pessoas, especialmente devido à presença da escola. Além disso, torna-se ainda mais relevante considerando a carência do bairro em termos de infraestrutura e equipamentos públicos. Essa iniciativa contribuirá significativamente para essa necessidade e melhorar a qualidade de vida da comunidade local.

Lembrando que o projeto atende às exigências da legislação atual e propõe garantia de segurança, bem estar e conforto aos usuários.

4. GENERALIDADES

Este memorial tem por finalidade descrever o projeto de reforma da Praça Boa Vista, de responsabilidade da Secretaria Municipal de Planejamento de Itamonte, Minas Gerais. Aborda, também, de forma genérica, suas especificações construtivas. Inicialmente, a

empreiteira deverá realizar o isolamento da área com tapume ou outro que cumpra a mesma função, delimitando a área destinada à obra.

5. CONCEITO

O projeto de reforma da Praça Boa Vista, em Itamonte, foi elaborado com o objetivo de proporcionar à população local mais uma área de lazer e contemplação de qualidade. Com a presença da Escola Municipal Noemi Mota Bustamante, foram criados espaços especialmente dedicados ao lazer infantil, visando atender às necessidades das crianças da região.

Além disso, a reforma contemplou a criação de espaços de permanência com sombra, para que os moradores e visitantes possam desfrutar de momentos agradáveis ao ar livre, mesmo nos dias mais quentes. Também foram incorporados espaços destinados à prática de esportes públicos, incentivando a atividade física e promovendo um estilo de vida saudável para a comunidade.

Outro aspecto importante do projeto foi a valorização da fonte de água existente na praça. Por meio de melhorias estruturais e paisagísticas, a fonte se tornou um ponto de destaque, adicionando um elemento estético e relaxante ao ambiente. Essa valorização contribui para a criação de uma atmosfera agradável e convida as pessoas a aproveitarem o espaço de forma mais completa.

Com a conclusão do projeto de reforma da Praça Boa Vista, a população de Itamonte ganhou um novo espaço de convivência, diversão e bem-estar. A praça agora se tornou um local onde crianças podem brincar livremente, famílias podem relaxar e pessoas de todas as idades podem desfrutar de momentos de lazer em meio a um ambiente agradável e revitalizado.

6. LOCAÇÃO

O canteiro de obras deverá ser fechado por tapumes de compensado, ou material similar que cumpra a mesma função, com portão na área de carga e descarga de material. Todas as peças deverão ser retiradas na finalização da obra.

7. PLACA DE OBRA

A placa de obra será em aço galvanizado e deverá ser instalada em local previamente indicado. Terá dimensão de 3,00m x 1,50m.

8. GALPÃO DE OBRA

Será utilizado como galpão de obra um container de 6,00m x 2,30m. Este se destina à guarda de materiais e equipamentos utilizados na obra.

9. LIMPEZA DA ÁREA

A limpeza da área será executada antes da marcação das obras, retirando-se todo e qualquer material indesejável. Em caso de dúvida quanto à remoção de qualquer elemento existente (vegetação, pedras) deverá o executante consultar o responsável técnico pelo projeto.

10. PISO / PASSEIO

O piso de toda a praça será em pavimento intertravado nas cores cinza claro e cinza escuro e nas áreas infantis será utilizado piso emborrachado colorido, com desenho conforme projeto arquitetônico.

Antes da aplicação do piso, a base deverá ser bem compactada e nivelada. Será utilizado concreto com espessura especificado em projeto de engenharia.

11. MOBILIÁRIO

Os modelos dos bancos soltos, lixeiras, mesas, bicicletário e postes de iluminação estão indicados em projeto.

As ampliações dos canteiros serão em alvenaria de bloco de concreto cheio sem armação, conforme demonstrado no projeto arquitetônico.

12. PAISAGISMO

Seguindo o projeto de paisagismo, serão plantadas árvores, arbustos e flores ornamentais. Todas as jardineiras receberão a grama esmeralda como forração.

13. ILUMINAÇÃO

A iluminação geral da praça será realizada através dos postes existentes porém realocados conforme marcado em projeto, postes L com 4,00 metros de altura para proporcionar iluminação adequada abaixo das copas das árvores e spots embutidos no solo com foco na vegetação para complementar a iluminação de forma mais lúdica e cênica.

14. PLACA DE INAUGURAÇÃO

Deverá ser instalada uma placa de inauguração, nas dimensões de 40cmx60cm, em alumínio, com os dizeres a serem fornecidos pela Prefeitura Municipal de Itamonte – MG. Esta deverá ficar exposta em totem de concreto a ser implantado em local indicado pela prefeitura.

15. SERVIÇOS FINAIS

A obra deverá ser entregue em perfeito estado de limpeza e conservação. Todos os equipamentos deverão apresentar funcionamento perfeito com as instalações definitivamente ligadas às redes de serviços públicos. A Empreiteira deve remover todo o entulho do terreno da obra.

Itamonte, 05 de julho de 2023.

TRIÊ Arquitetura LTDA

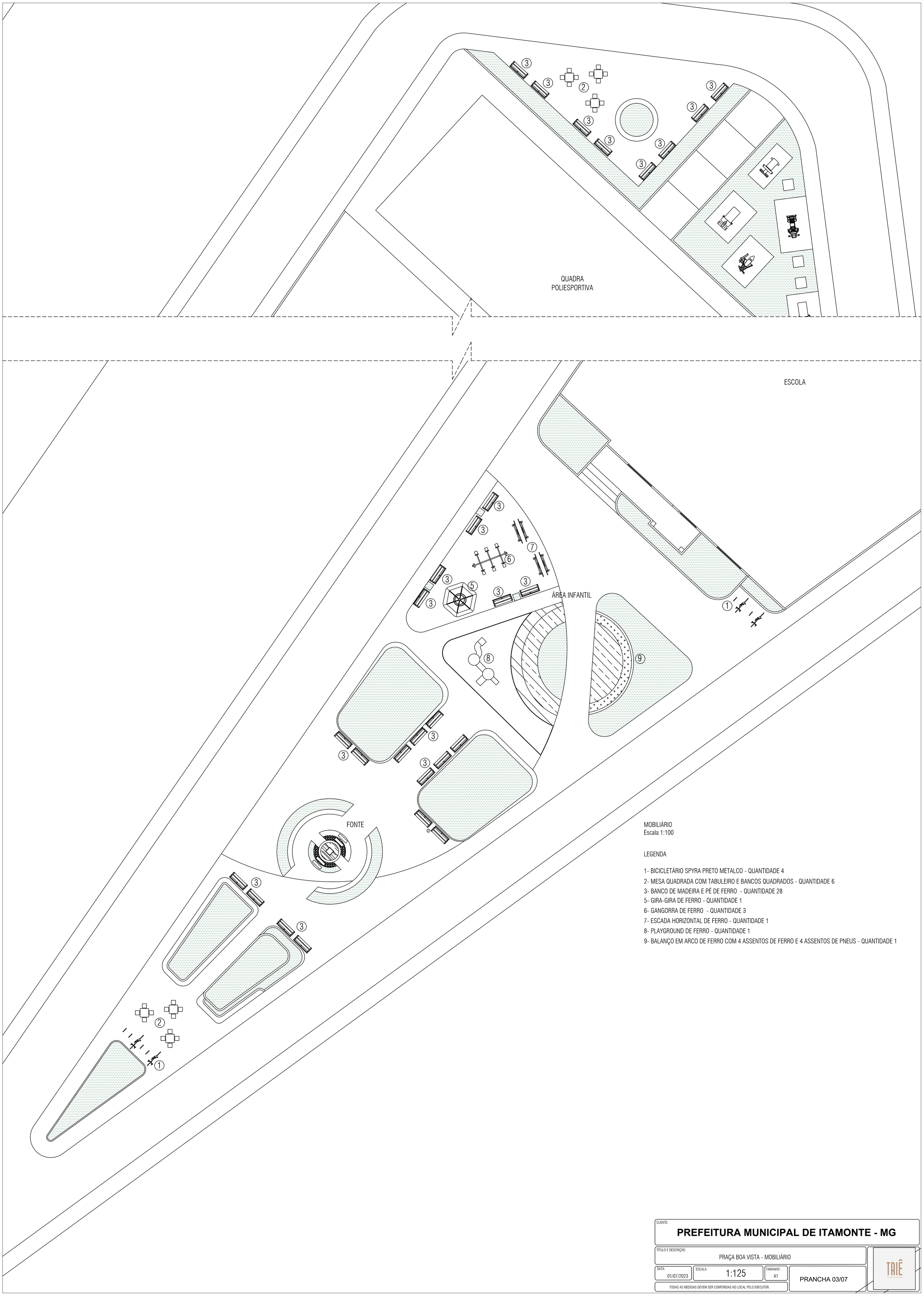

MOBILIÁRIO
Escala 1:100

LEGENDA

1- BICICLETÁRIO SPYRA PRETO METALCO - QUANTIDADE 4
2- MESA QUADRADA COM TABULEIRO E BANCOS QUADRADOS - QUANTIDADE 6
3- BANCO DE MADEIRA E PÉ DE FERRO - QUANTIDADE 28
5- GIRA-GIRA DE FERRO - QUANTIDADE 1
6- GANGORRA DE FERRO - QUANTIDADE 3
7- ESCADA HORIZONTAL DE FERRO - QUANTIDADE 1
8- PLAYGROUND DE FERRO - QUANTIDADE 1
9- BALANÇO EM ARCO DE FERRO COM 4 ASSENTOS DE FERRO E 4 ASSENTOS DE PNEUS - QUANTIDADE 1

CLIENTE:
PREFEITURA MUNICIPAL DE ITAMONTE - MG

TÍTULO E DESCRIÇÃO:
PRAÇA BOA VISTA - MOBILIÁRIO

DATA: 01/07/2023
ESCALA: 1:125
TAMANHO : A1
PRANCHA 03/07

TODAS AS MEDIDAS DEVEM SER CONFERIDAS NO LOCAL PELO EXECUTOR.

TRIÊ arquitetura

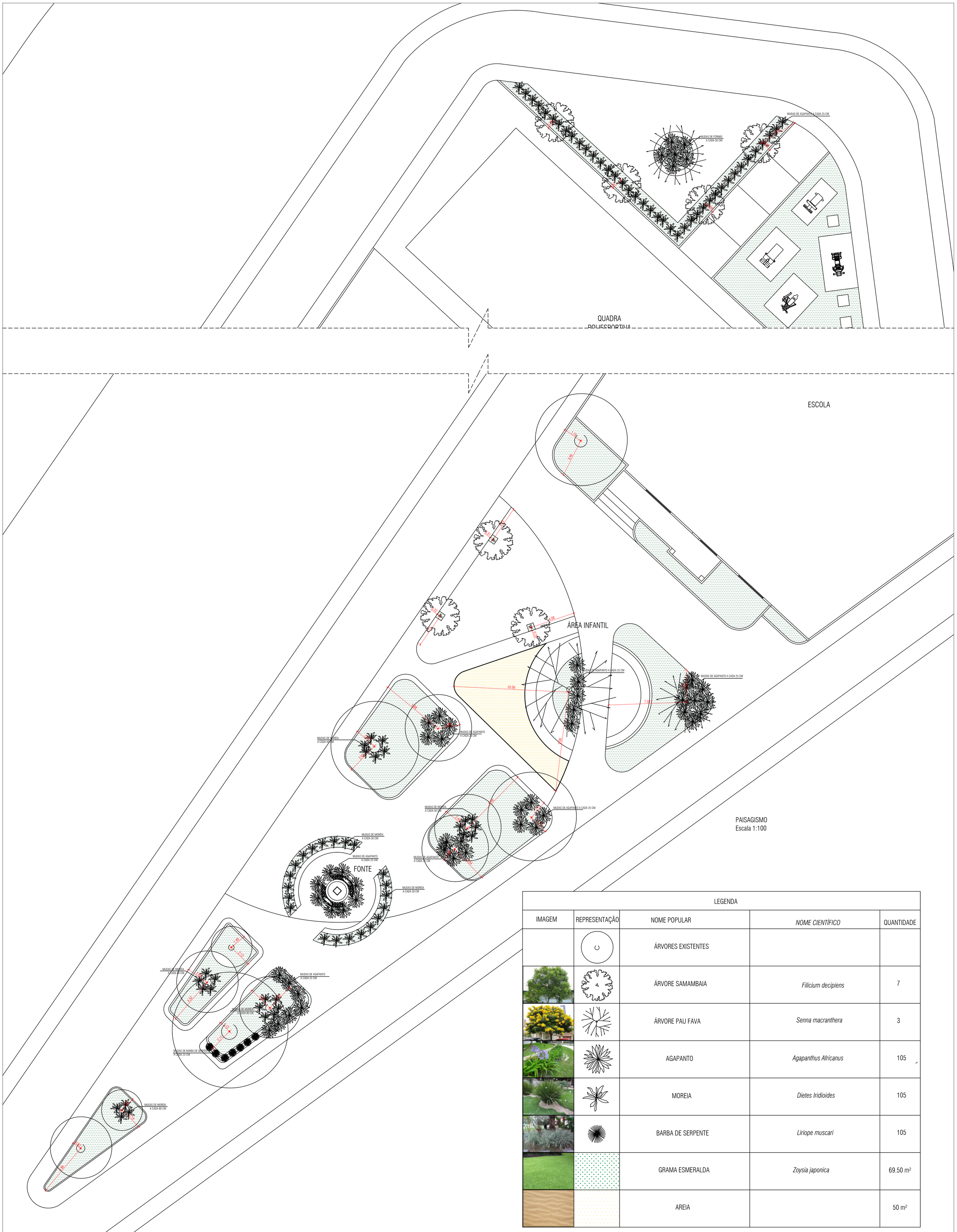

LEGENDA				
IMAGEM	REPRESENTAÇÃO	NOME POPULAR	*NOME CIENTÍFICO*	QUANTIDADE
		ÁRVORES EXISTENTES		
		ÁRVORE SAMAMBAIA	*Filicium decipiens*	7
		ÁRVORE PAU FAVA	*Senna macranthera*	3
		AGAPANTO	*Agapanthus Africanus*	105
		MOREIA	*Dietes Iridioides*	105
		BARBA DE SERPENTE	*Liriope muscari*	105
		GRAMA ESMERALDA	*Zoysia japonica*	69.50 m²
		AREIA		50 m²

CLIENTE:
PREFEITURA MUNICIPAL DE ITAMONTE - MG

TÍTULO E DESCRIÇÃO:
PRAÇA BOA VISTA - PAISAGISMO

DATA: 01/07/2023 | ESCALA: 1:125 | TAMANHO: A1

PRANCHA 04/07

TODAS AS MEDIDAS DEVEM SER CONFERIDAS NO LOCAL PELO EXECUTOR.

TRIÊ

ACADEMIA DE
RUA EXISTENTE

QUADRA
POLIESPORTIVA

ESCOLA

ÁREA INFANTIL

FONTE

PLANTA-BAIXA
Escala 1:100






PERSPECTIVAS

CLIENTE:
PREFEITURA MUNICIPAL DE ITAMONTE - MG

TÍTULO E DESCRIÇÃO:
PRAÇA BOA VISTA - PLANTA-BAIXA

DATA: 01/07/2023
ESCALA: 1:125
TAMANHO: A1
PRANCHA 01/07

TODAS AS MEDIDAS DEVEM SER CONFERIDAS NO LOCAL PELO EXECUTOR.

TRIÊ arquitetura

QUADRA
POLIESPORTIVA

ESCOLA

ÁREA INFANTIL

FONTE

1

2

3

PLANTA DE PISO
Escala 1:100

LEGENDA

- GRAMA ESMERALDA - 335 m²
- BLOCO DE CONCRETO PAVIMENTAÇÃO CINZA ESCURO - 990 m²
- BLOCO DE CONCRETO PAVIMENTAÇÃO CINZA CLARO - 330 m²
- SEIXO DE RIO AMARELO - 2.90 m²
- AREIA LISA - 50.30 m²
- PISO DRENANTE AZUL - 40.50 m²
- PISO DRENANTE VERDE - 70.40 m²
- CONCRETO - 50.32 m²

OBS.: METRAGENS ACRESCIDAS COM MARGEM PARA PERDAS DE 20%.

CLIENTE:
PREFEITURA MUNICIPAL DE ITAMONTE - MG

TÍTULO E DESCRIÇÃO:
PRAÇA BOA VISTA - PLANTA DE PISO

DATA: 01/07/2023
ESCALA: 1:125
TAMANHO: A1
PRANCHA 02/07

TODAS AS MEDIDAS DEVEM SER CONFERIDAS NO LOCAL PELO EXECUTOR.

TRIÊ arquitetura